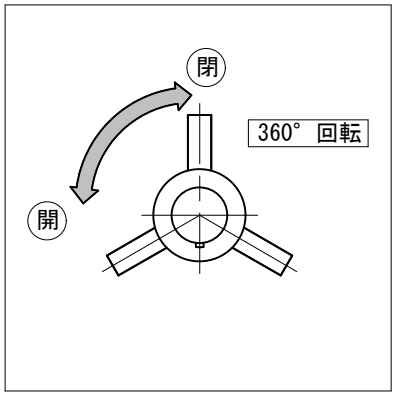

ハンドル部

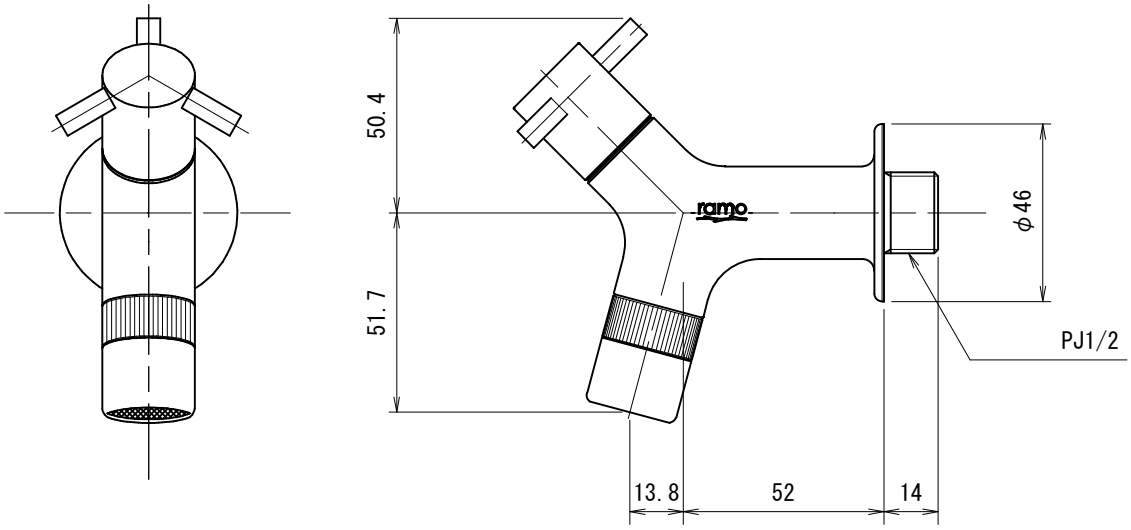

G210RMY-E	横水栓ラモ（鋳肌）
G210RMY-B	横水栓ラモ（研磨）
G210RMY-M	横水栓ラモ（メッキ）

品　番	G210RM		
品　名	横水栓ラモ	尺　度	1／2

製　図	21.11.17	単　位	mm
第三角法　Third Angle Projection			

株式会社水生活製作所
MIZSEI MFG CO.,LTD