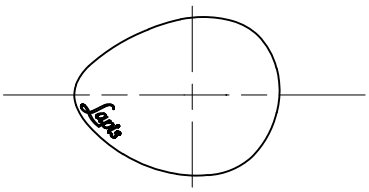

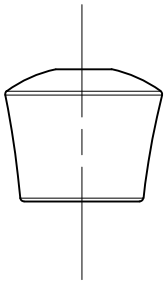

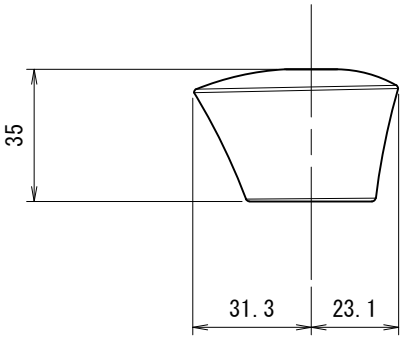

品　番	GH-L		
品　名	ラピスハンドル	尺　度	1／2

製　図	21.11.19	単　位	mm
第三角法　Third Angle Projection			

株式会社水生活製作所
MIZSEI MFG CO.,LTD