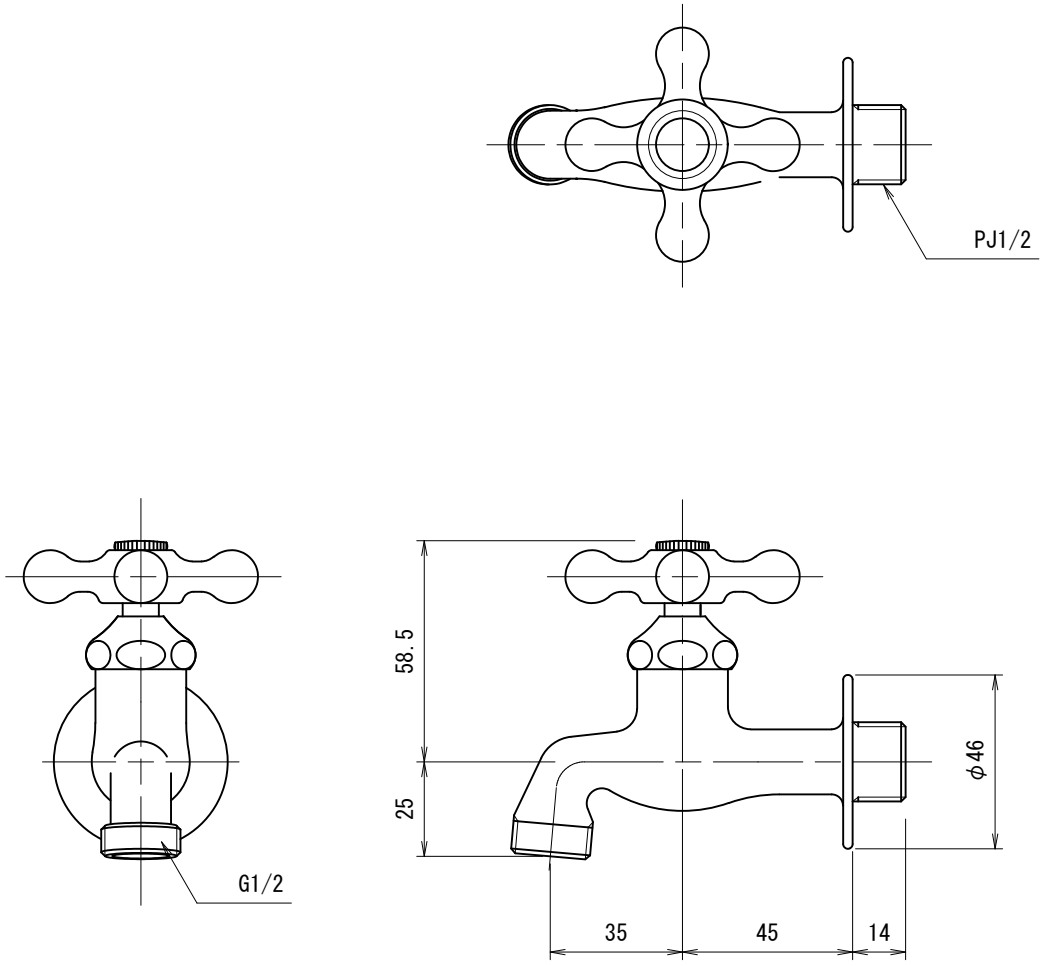

K13-E	横水栓（鋳肌）
K13-ME	横水栓（鋳肌メッキ）

品　番	K13		
品　名	横水栓	尺　度	1／2

製　図	21.11.24	単　位	mm
第三角法　Third Angle Projection			

株式会社水生活製作所
MIZSEI MFG CO.,LTD