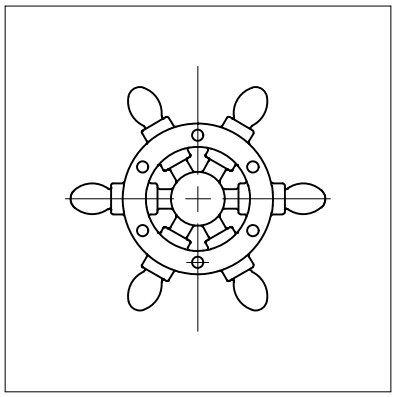

ハンドル部

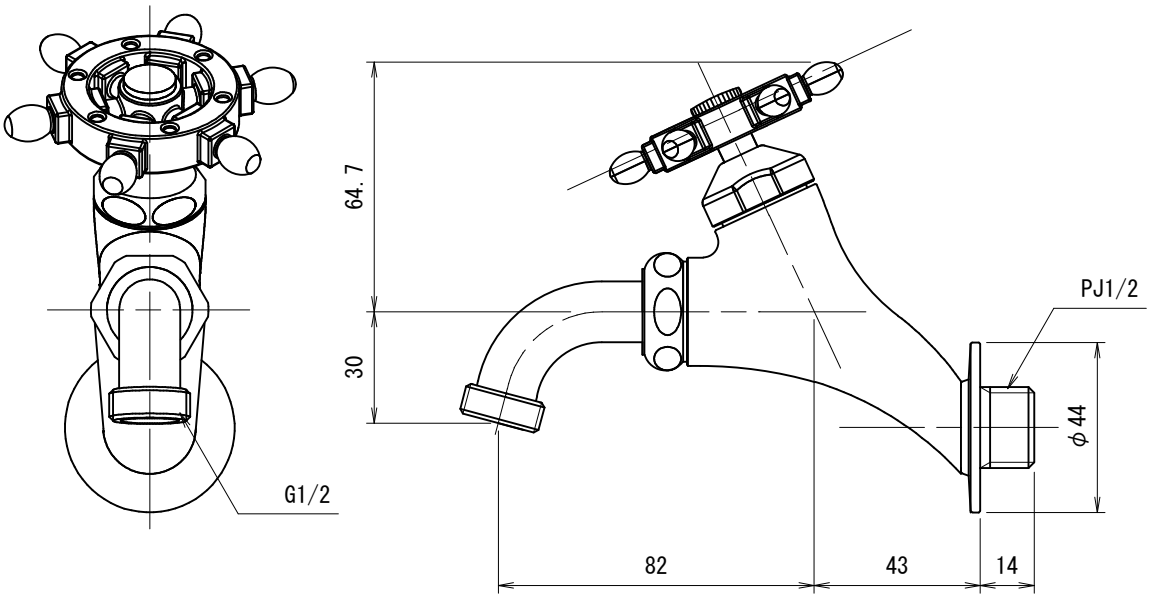

T14B-RE	T14型万能ホーム横水栓（ラダー・錆肌）
T14B-RB	T14型万能ホーム横水栓（ラダー・研磨）
T14B-RM	T14型万能ホーム横水栓（ラダー・メッキ）
T14B-RZ	T14型万能ホーム横水栓（ラダー・ブロンズ）

品　番	T14B-R		
品　名	T14型万能ホーム横水栓（ラダー）	尺　度	１／２

製　図	21.12.03	単　位	mm
第三角法　Third Angle Projection			

株式会社水生活製作所
MIZSEI MFG CO.,LTD