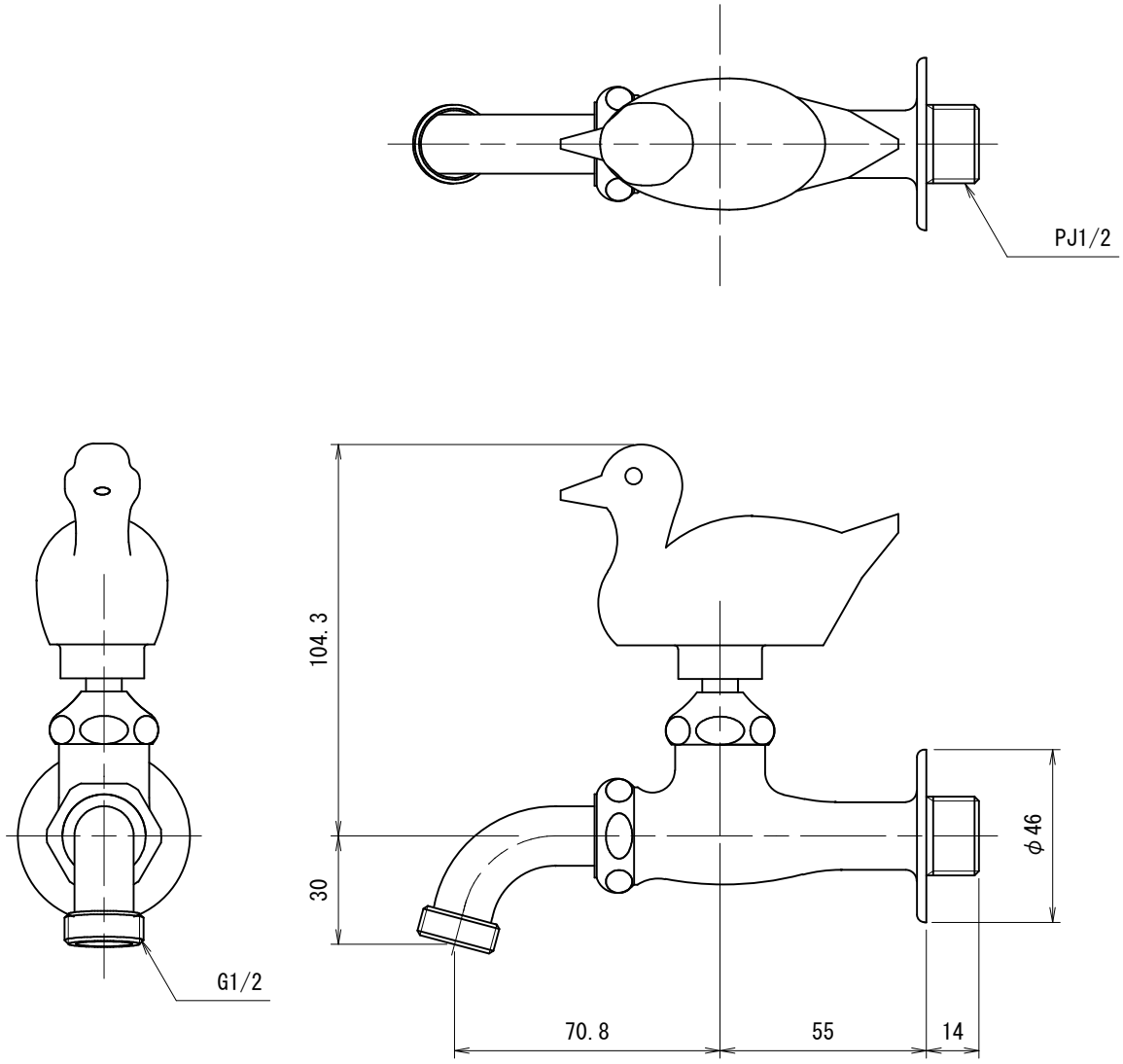

BHD13-WD	万能ホーム胴長水栓（カモ）
BHD13-WDM	万能ホーム胴長水栓(カモ・メッキ)

品　番	BHD13-WD		
品　名	万能ホーム胴長水栓(カモ)	尺　度	１／２

製　図	21.12.08	単　位	mm
第三角法　Third Angle Projection			

株式会社水生活製作所
MIZSEI MFG CO.,LTD