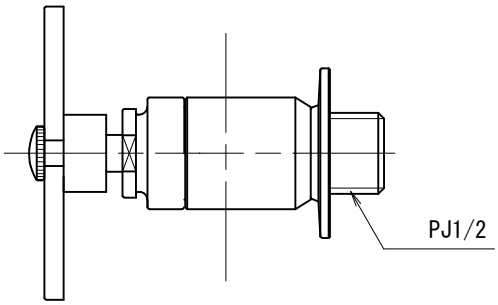

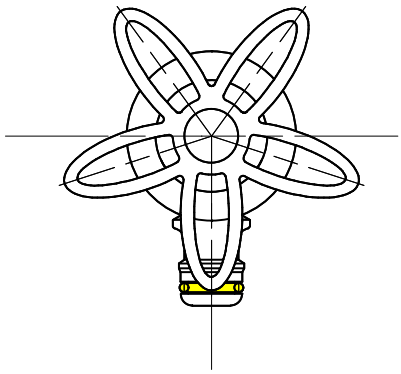

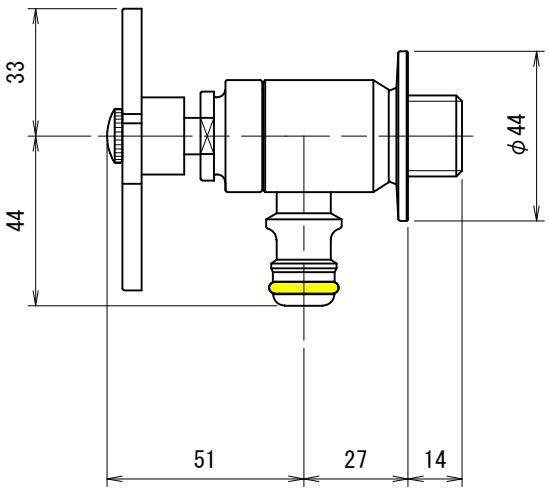

G102-SB	ホース接続水栓(研磨・スミレハンドル)
G102-SM	ホース接続水栓(メッキ・スミレハンドル)

品　番	G102-S		
品　名	ホース接続水栓(スミレハンドル)	尺　度	1／2

製　図	21.12.10	単　位	mm
第三角法　Third Angle Projection			

株式会社水生活製作所
MIZSEI MFG CO.,LTD